URREA
Tecnología para vivir el agua

Residencial | Monomandos

Código: **9475**

Monomando de Cocina Sencillo

Nivel de Revisión Rev.0

INFORMACIÓN TÉCNICA

PARTE	MATERIAL
1. Botón indicador	Plastico
2. Opresor	Acero inoxidable
3. Maneral	Zamak
4. Bola tapa	Plástico
5. Contra Tuerca Hexagonal	Latón
6. Cartucho	Plástico
7. Cuerpo	Latón
8. Empaque	Plastico
9. Empaque	NBR
10. Aireador con carcasa	Latón + ABS
11. Cuerpo central	Latón
12. Empaque	Plástico
13. Base	Latón
14.Empaque	NBR
15. Tuerca de fijación	Latón
16. Birlo con rosca	Acero inoxidable
17. Contra	Acero inoxidable
18. Empaque de contra	NBR
19. Base de cubierta	Espuma
20. Cubierta	Acero inoxidable
21. Manguera	Varios

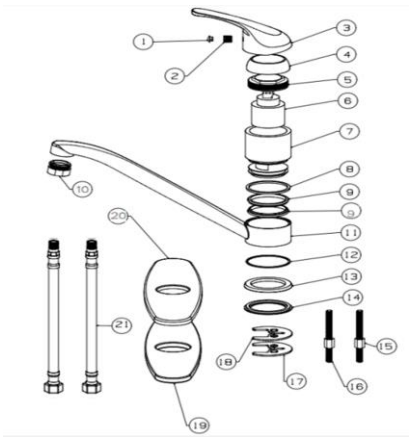

DIMENSIONES

ZONA A	80 mm	**ZONA I**	61.0 mm
ZONA B	148.9 mm	**ZONA J**	25.5 mm
ZONA C	228.8 mm		
ZONA D	8.5 mm		
ZONA E	50.2 mm		
ZONA F	3.5 mm		
ZONA G	130.2 mm		
ZONA H	242.0 mm		

NORMA
NMX-C-415-ONNCCE "industria de la construcción - válvulas y grifos para agua - especificaciones y métodos de ensayo"

ACABADO
Cromo

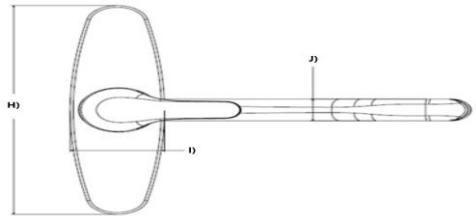

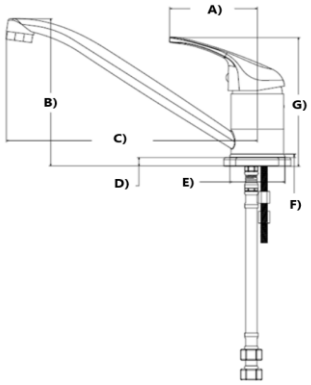

Peso del producto Kg
0.76 Kg

CERTIFICADO
Si

MEDIDAS DE INSTALACION

Antes de iniciar la instalación del monomando asegúrese de cerrar las válvulas de paso para impedir el flujo el flujo de agua
1. Instale las mangueras (21) en el cuerpo del monomando (11). Tome la cubierta (20) con su empaque (19) y alinee al barreno central del fregadero o mueble a través del barreno, asegurando que asiente bien sobre la cubierta.
2. Por la parte inferior inserte los birlos (16) en el cuerpo, posteriormente inserte el empaque de contra (18) y la contra (17) en los birlos.
Finalmente, fije con la tuerca de fijación (15).Asegurese que las piezas queden firmemente ajustadas.
3.Conecte manualmente las mangueras (21)a la toma del agua correspondiente, asegurese que quede firmemente sujetas.

FUNCIONAMIENTO

1.- El producto debe ensamblar de acuerdo al instructivo de instalación y todas las roscas deben ser compatibles con sus complementos.
2.- Para abrir el flujo de agua, jale la aplanca hacia arriba, para cerrar el flujo jale la palanca hacia abajo.
3.- Para regular la temperatura del agua, gire la palanca hacia la derecha (agua fría) y hacia la izquierda (agua caliente).

Presión de trabajo
Presión de 0,25 a 6,0 Kgf/cm²

RECOMENDACIONES

1. Si no sigue los procedimientos correctos de instalación , el producto podría no funcionar correctamente.
2. Antes de Instalar su producto le recomendamos que abra el agua fría y caliente para purgar la línea.
3. Evite el contacto de las piezas plásticas con la masilla de plomero, los aditivos para tubos o cualquier otro compuesto a base de aceite, no utilizar herramientas dentadas para tomar las piezas.
4. Al finalizar su instalación, abra y cierre el flujo de agua fría y caliente varias veces para detectar posibles fugas, en caso de presentar fuga, apriete la unión donde esta se presenta.
5. Nunca utilice silicón en la parte inferior del producto.
6. Este producto se clasifica en baja y media presión.

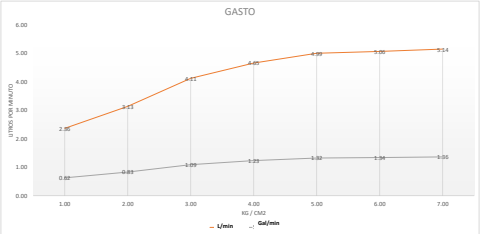

MANTENIMIENTO

1. Para la limpieza de su producto solo es necesario una franela suave humeda con agua y luego secar.
2. No utilizar en la limpieza de este producto: artuculos cortantes, fibras, lijas, Líquidos para limpieza de baño o piso, solventes, ni polvos o líquidos abrasivos, debido a que dañan su acabado irreversiblemente.
3. Limpie el aireador regularmente para así evitar suciedad y fugas en la calidad del agua.

Presión	Gasto Litros	Gasto Galones
0.25	2.36	0.62
1.00	3.13	0.83
2.00	4.11	1.09
3.00	4.65	1.23
4.00	4.99	1.32
5.00	5.06	1.34
6.00	5.14	1.36

"En caso de instalar el producto a una presión distinta a la indicada alterará el funcionamiento y el consumo de agua del mismo"

GARANTÍA

Garantía de 50 años contra cualquier defecto de materiales o fabricación y 1 año en partes móviles.