URREA
Tecnología para vivir el agua

Residencial | Monomandos

Código: **9474**

Monomando de Cocina con Nariz Retráctil y 2 Funciones

Nivel de Revisión Rev.0

INFORMACIÓN TÉCNICA

PARTE	MATERIAL
1. Maneral	Zamac
2. Bola tapa	Plastico
3.Contra tuerca	Cobre
4. Cartucho	Plástico
5. Adaptador de Cartucho	Cobre
6. O-ring	Plástico
7. Cuerpo	Latón
8. Manguera Retractil	Varios
9. Contrapeso	Varios
10. Botón indicador	Plástico
11. Opresor	Acero inoxidable
12. Nariz con rociador	Plástico
13. Acoplamiento rociador	Plástico
14. Reductor de flujo	Plástico
15. Filtro	Plástico
16. Empaque	Plástico
17. Empaque de cubierta	Esponja
18. Cubierta	Acero inoxidable
19. Base	Latón
20. Empaque	NBR
21. Empaque de contra	NBR
22. Contra	Acero inoxidable
23. Manguera 15 cm	Acero inoxidable
24. Tuerca de fijación	Latón
25. Birlo roscado	Acero inoxidable
26. Manguera	Varios
27. Aireador con carcasa	Latón + ABS

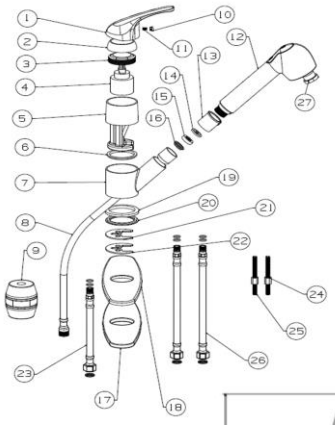

NORMA
NMX-C-415-ONNCCE "industria de la construcción - válvulas y grifos para agua - especificaciones y métodos de ensayo"

ACABADO
Cromo

DIMENSIONES

ZONA A	56.2 mm	**ZONA I**	153.8 mm
ZONA B	Ø 29.0 mm	**ZONA J**	4.6 mm
ZONA C	61.0 mm	**ZONA K**	Ø 52.0 mm
ZONA D	242 mm		
ZONA E	192 mm		
ZONA F	8.5 mm		
ZONA G	223.0 mm		
ZONA H	80.0 mm		

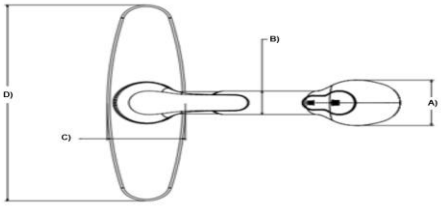

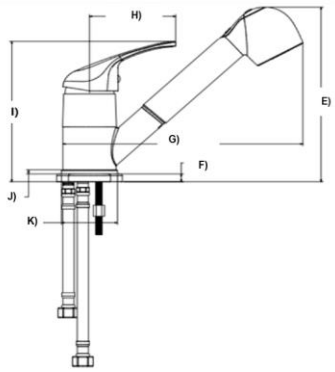

Peso del producto Kg
1.256 Kg

CERTIFICADO
Si

Presión de trabajo
Presión de 0,25 a 6,0 Kgf

MEDIDAS DE INSTALACION

Antes de iniciar la instalación del monomando asegúrese de cerrar las válvulas de paso para impedir el flujo el flujo de agua.
1. Instale las mangueras (23 y 26) en el cuerpo del monomando (7). Tome la cubierta (18) con su empaque (17) y alinee el barreno central del fregadero o mueble. Tome el monomando e iserte las mangueras a través del barreno, asegurando que asiente bien sobre la cubierta.
2.Por la parte inferior inserte los birlos (25) en el cuerpo, posteriormente inserte el empaque de contra (21) y la contra (22) en los birlos. Finalmente, fije con la tuerca de fijación (24). Asegúrese que las piezas queden firmemente ajustadas.
3. Coloque en contrapeso (9) en la manguera retráctil (8); para abrir el contrapeso deberá desatornillar la pieza como se muestra en el dibujo, una vez colocado en la manguera, ajuste los tornillos para asegurar el contrapeso. Se deberá situar el contrapeso a una distancia de 400 mm de la tarja.

FUNCIONAMIENTO

1.- El producto debe ensamblar de acuerdo al instructivo de instalación y todas las roscas deben ser compatibles con sus complementos.
2.- Para operar el monomando, jale el maneral hacia abajo para abrir el flujo de agua. Para cerrar el flujo de agua empuje el maneral hacia arriba.
3.- Para regular la temperatura del agua, gire el maneral hacia la izquierda para el agua caliente y hacia la derecha para el agua fría.
4. Este monomando cuenta con una nariz retractil de fácil ensamble así como con dos funciones: haz de lluvia y flujo constante.

RECOMENDACIONES

1. Si no sigue los procedimientos correctos de instalación , el producto podría no funcionar correctamente.
2. Antes de Instalar su producto le recomendamos que abra el agua fría y caliente para purgar la línea.
3. Evite el contacto de las piezas plásticas con la masilla de plomero, los aditivos para tubos o cualquier otro compuesto a base de aceite, no utilizar herramientas dentadas para tomar las piezas.
4. Al finalizar su instalación, abra y cierre el flujo de agua fría y caliente varias veces para detectar posibles fugas, en caso de presentar fuga, apriete la unión donde esta se presenta.
5. Nunca utilice silicón en la parte inferior del producto. 6. Este producto se clasifica en baja y media presión.

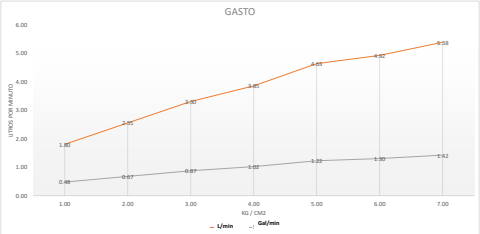

MANTENIMIENTO

1. Para la limpieza de su producto solo es necesario una franela suave humeda con agua y luego secar.
2. No utilizar en la limpieza de este producto: artuculos cortantes, fibras, lijas, Líquidos para limpieza de baño o piso, solventes, ni polvos o líquidos abrasivos, debido a que dañan su acabado irreversiblemente.
3. Limpie el aireador regularmente para así evitar suciedad y fugas en la calidad del agua.

Presión	Gasto Litros	Gasto Galones
0.25	1.80	0.48
1.00	2.55	0.67
2.00	3.30	0.87
3.00	3.85	1.02
4.00	4.63	1.22
5.00	4.92	1.30
6.00	5.38	1.42

"En caso de instalar el producto a una presión distinta a la indicada alterará el funcionamiento y el consumo de agua del mismo"

GARANTÍA

Garantía de por vida contra defectos de fabricación o materiales; 10 (Diez) años en cromo, 2 (dos) años en los demás acabados y 1 año en partes móviles